LOCINOX

HIGH END PORT LØSNINGER

SchøllerStål

VELKOMMEN TIL SCHØLLER STÅL

I dette katalog vil du kunne se størstedelen af vores Locinox produkter samt deres mange gode egenskaber. Der skal med garanti nok være noget som opfylder netop dit behov.

Locinox udvikler og fremstiller dele til hegn og porte. Deres vision er, at alle højkvalitets hegn skal have en port med mindst en Locinox-komponent, der er monteret i den. 4 standard huller passer til hver enkelt lås og holder i vores katalog.

Ren enkelhed, der fører til mere effektivitet! Montering og fastgørelse af vores produkter gennem de forborede huller er simpelt takket være det patenterede Quick-Fix system. Med et par omdrejninger ved hjælp af Locitool er de spændte, justerbart sikret og klar til at modstå 1000 kg trækkraft. Ingen grund til bekymringer efter installationen.

Locinox produkter er lavet af højkvalitetsmaterialer såsom varmgalvaniseret og rustfrit stål. De er designet til udendørs brug. De bliver udsat for minimum 500.000 bevægelser, netop af den grund kan vi garantere kvalitet.

RING 7025 3630

SchøllerStål

INDHOLD

Portlukkere ..... side 5

Låsekasser ..... side 17

Hængsler ..... side 25

Tilbehør ..... side 29

PORT LUKKERE

LOCINOX

1 ALTID EN KONSTANT LUKKE HASTIGHED FRA FRYSENDE KOLDT TIL BRANDVARMT

Hvis din portlukker lukker for langsomt, kan børn eller kæledyr snige sig ud. Hvis din portlukker lukker for hurtigt, kan det blive et problem for kørestolsbrugere. En højt smækkende port er kun irriterende for dig eller dine naboer, det skader også porten.

Det aktive termiske system og vores egen banebrydende udvikling, garanterer en konstant lukkehastighed uanset temperaturen udenfor.

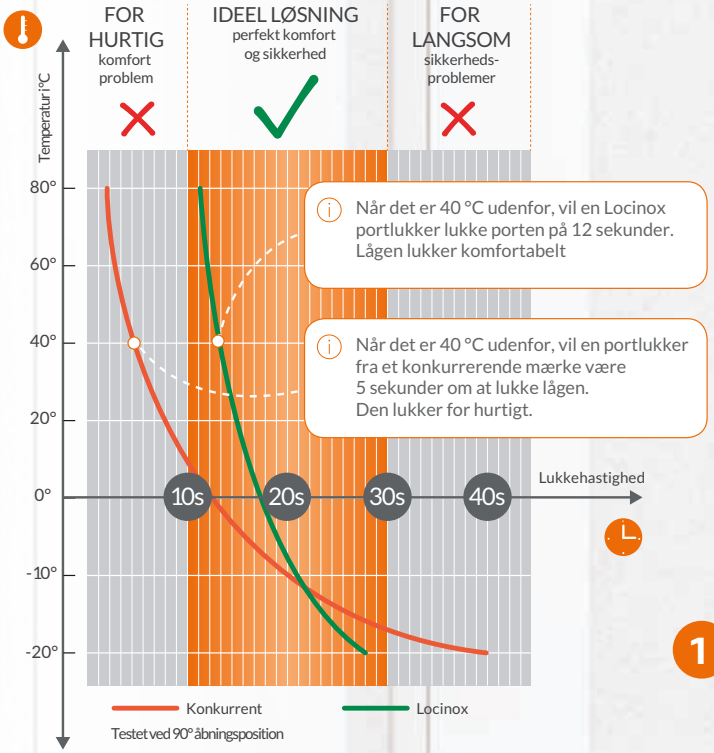

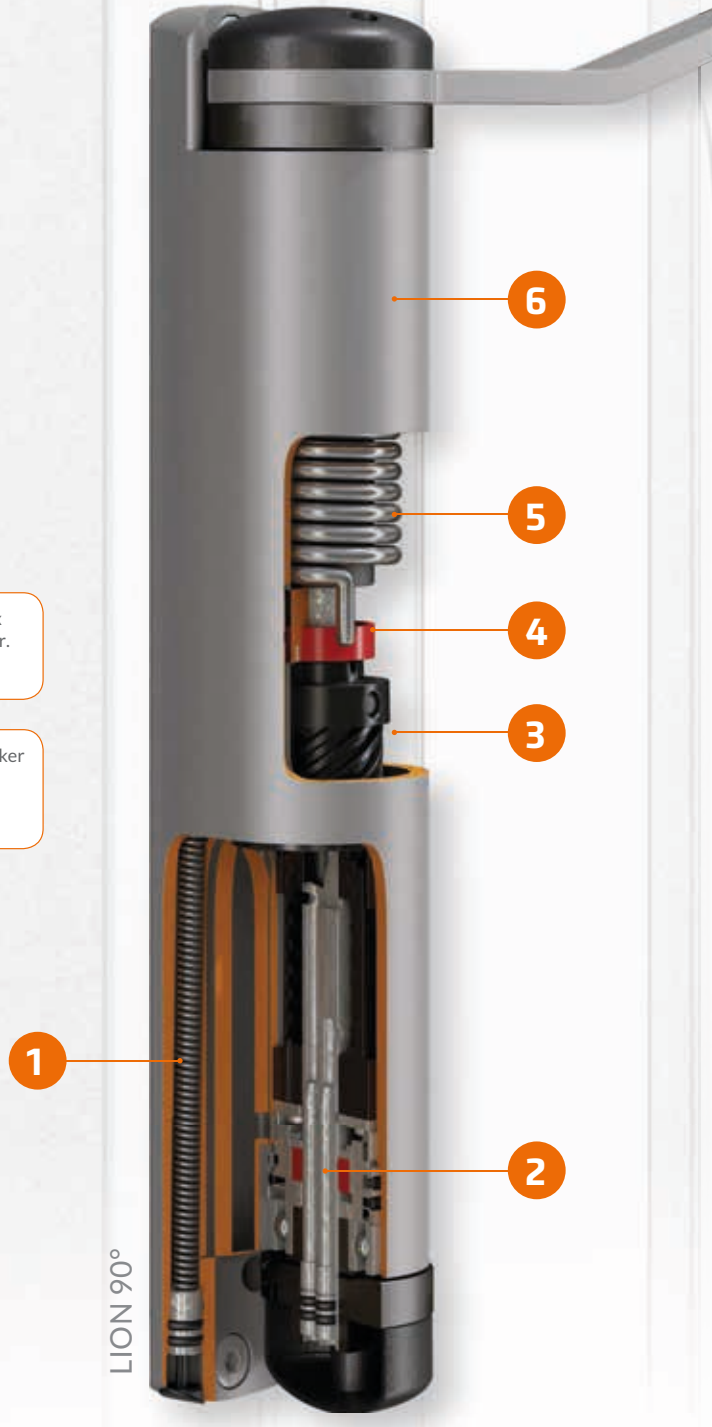

2 JUSTER HASTIGHED OG FINAL SNAP PRÆCIST

Nogle kunder foretrækker at deres låge lukker langsomt, mens andre vil have den til at lukke lidt hurtigere. Intet problem! Alle vores portlukkere kan nemt blive justeret på få sekunder efter kundens ønske.

Final snap gør det muligt for lågen at øge hastigheden en smule til slut: på denne måde, er du sikker på at lågen lukker korrekt. Final snap kan nemt blive justeret efter behov.

3 FUNGERER KOMFORTABELT

De internt udviklede High-Helix skruer garanterer en konsistent funktionalitet og sikrer en komfortabel åbningshastighed for de ældre eller handicappede.

4 STØV- & VANDTÆT

Vores portlukkere er udstyret med rotationsforseglinger. Disse segl beskytter vores port lukkere fra jord eller støv partikler der trænger ind i maskinen, det sikrer derfor din kundes bekymringsfrie funktionalitet i mange år fremover.

5 LUKKER HVER GANG

Den kraftfulde fjeder garanterer den nødvendige lukkekraft. Derfor, vil din port altid lukke: upåvirket af stærke vinde, bredden af din port, eller udendørs temperaturer. Det kan du være helt sikker på.

6 100% BESKYTTET

Det pulverlakerede aluminiumskabinet garanterer fuld beskyttelse mod al slags vejr. Det er vindtæt, frostfrit, og støv- & vandtæt, hvilket tillader din portlukker at fungere perfekt.

EN PORTLUKKER TIL ENHVER PORT

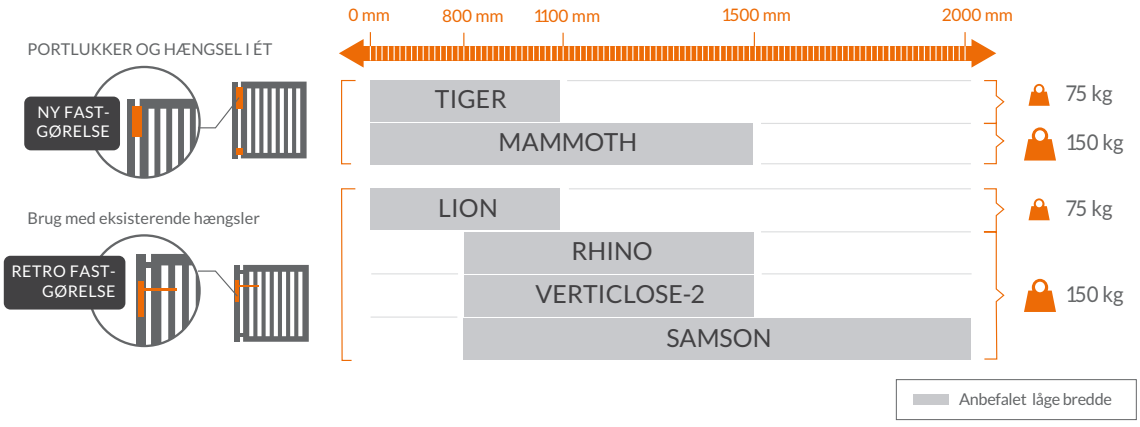

ÅBNINGSVINKEL

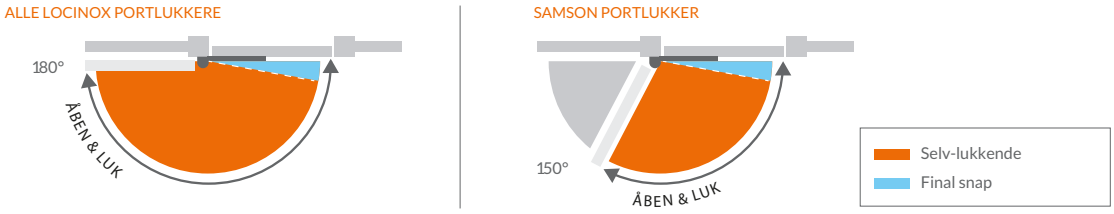

Farve muligheder:

ZILV 9005

Kompakt hængsel og hydraulisk portlukker i et.

TIGER (patenteret)

Hydraulisk, selvlukkende, dobbelt bærende hængsel med en 180° åbningsvinkel som nemt lukker porte op til 75 kg. Lukkehastigheden og det sidste smæk kan justeres efter installationen og gøres hurtigt og nemt med Quick-Fix. Kombination med Puma (ikke selvlukkende) hængsel. Overholder Rospa-reglerne.

SPECIFIKATIONER

- Automatisk 180° lukning med justerbar lukke funktion.
- Hydraulisk dæmpning
- 180° lukke og åbne vinkel
- Pulverlakeret aluminiumskabinet
- Æstetisk design
- Hurtig og nem installation: Quick-Fix
- Lukkehastighed upåvirket af fugtighed og temperatur ændringer
- Beregnet til porte op til 75 kg (maks. 1,1 m bred)
- Højre/venstre vendbar
- 20 mm lodret justering
- 15 mm vandret justering
- Aluminium pulverlakeret PUMA hængsel inkluderet
- Testet ved 500.000 bevægelser
- Testet fra -30° C til +70° C
- Overholder Rospa-reglerne

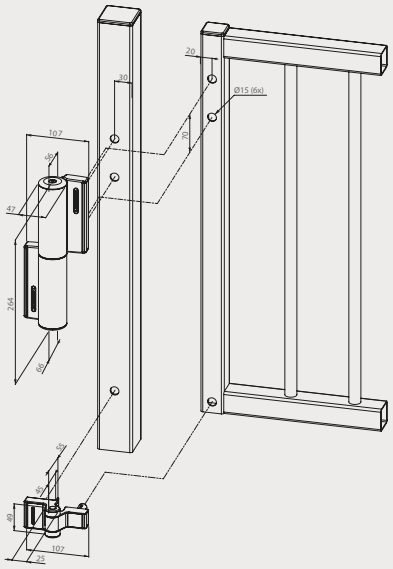

3 YEAR WARRANTY | alu | STAINLESS STEEL | 100% MECHANICAL | 500.000 TESTED | QUICK-FIX

Ordre kode: *Tiger - Hydraulisk port og PUMA 180° hængsel til porte op til 75 kg.*

.

ANBEFALEDE INSTALLATIONSVÆRKTØJER

TIGERDRILL

DRILLVISE-IV

DRILLVISE-II

Hydraulisk 180° portlukker og hængsel samlet i et

MAMMOTH-180° (Patenteret)

Hydraulisk port og dobbeltbærende hængsel samlet i et. Et elegant designet selvlukkende hængsel, der åbner glat og lukker konsekvent porte op til 150 kg og det er uanset temperaturen udenfor (Patenteret system). Styrke, lukkehastighed og det sidste smæk er alle individuelle justerbare efter dit behov. Sandsynligvis det bedste selvlukkende hængsel på markedet!

Farve muligheder:

ZILV 9005

SPECIFIKATIONER

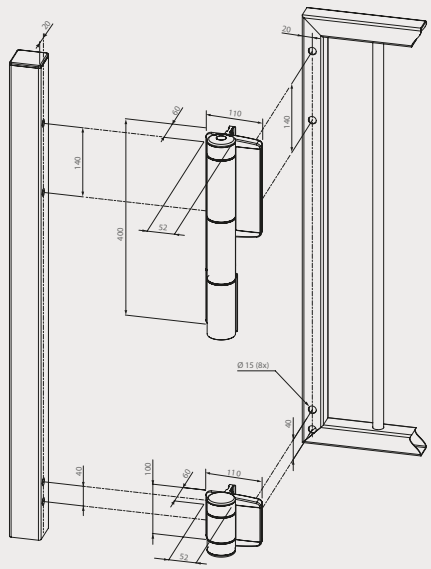

- Selvlukkende hængsel med patenteret hydraulisk dæmpning
- Justerbar lukkehastighed og lukningstryk
- Justerbart friløb giver perfekt lukning (sidste smæk)
- Nemt at montere med Quick-Fix
- Til porte der åbne enten mod højre eller venstre
- Åbningsvinkel: 180°
- Pulverlakeret aluminiumskabinet
- Dobbelt rustfrit stål leje
- 2-Dimensionel justering (2 x 20 mm)
- Let at åbne: Max. 15 Nm kraft
- Overholder alle regler vedrørende maksimalt tilladte kræfter til at åbne porten
- Nederste Dino hængsel er inkluderet (dobbeltrustfrit leje)
- Specielt designet til udvendig brug: regn og frost sikret
- Lukke styrke til den fulde 180° åbning
- Portens lukkehastighed er upåvirket af temperaturændringer
- Beregnet til porte op til 150 kg. (max. 1,5 m bred)
- Testet ved 500.000 bevægelser
- Testet fra -30° til +70°

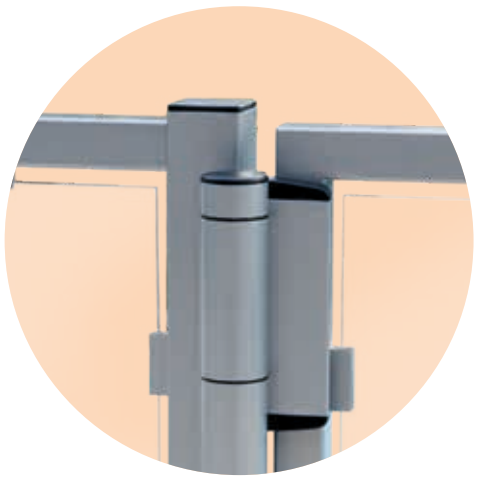

3 YEAR WARRANTY | alu | STAINLESS STEEL | 100% MECHANICAL | 500.000 TESTED | QUICK-FIX

Ordre kode: *MAMMOTH-180 - Hydraulisk port og Dino 180° hængsel til porte op til 150 kg.*

.

ANBEFALEDE INSTALLATIONSVÆRKTØJER

TIGERDRILL

DRILLVISE-IV

DRILLVISE-II

www.steelsupply.dk

OPNÅ ENDNU FLERE FORDELE

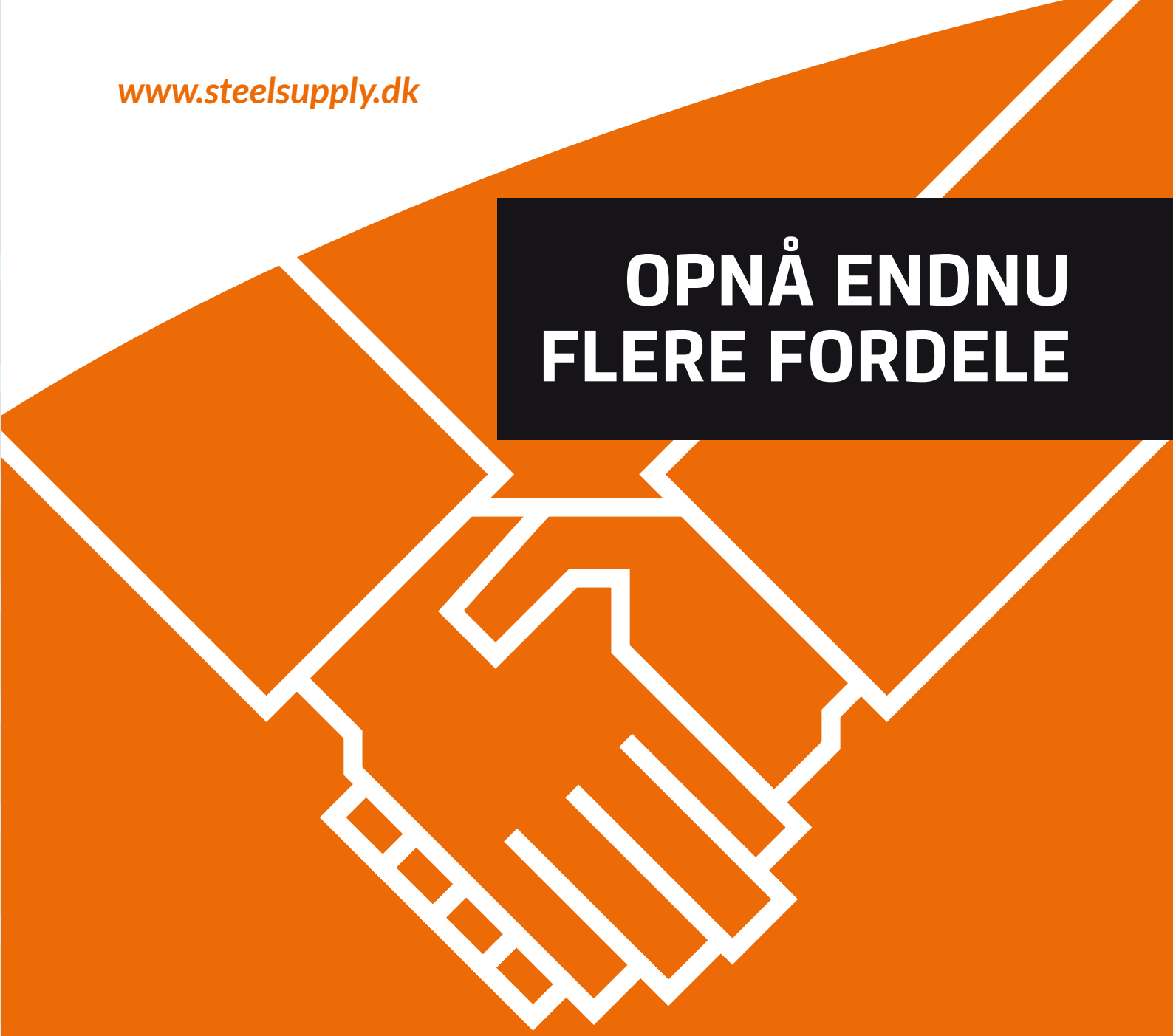

- **Hurtig og nem bestilling**
- **Kredit på minimum 14 dage ***
- **Egne priser**
- **Bestil 24-7-365**
- **Afsendes indenfor 24 timer ****

** kræver kreditgodkendelse*
*** Gælder kun færdigvarer og forbehold for udsolgte varer*

- bliv B2B kunde, ring 7025 3630

SchøllerStål

Kompakt hydraulisk port-lukker for enhver situation)

LION (Patenteret)

Den nye kompakte teknologi i Lion har et æstetisk design og garanterer en sikker lukning over de 180°. Denne hydrauliske port lukker kan blive monteret på hvilken som helst port installation på bare få sekunder, ved hjælp af det innovative Quick-Fix system. En komfortabel drift af Lion porten er garanteret takket være den yderst præcise justering af hastighed, låsning og fiksering. Dette kombineret med det patenterede temperaturkompensationssystem garanterer en konstant lukkehastighed fra -30° op til +70°

Farve muligheder:

ZILV 9005

SPECIFIKATIONER

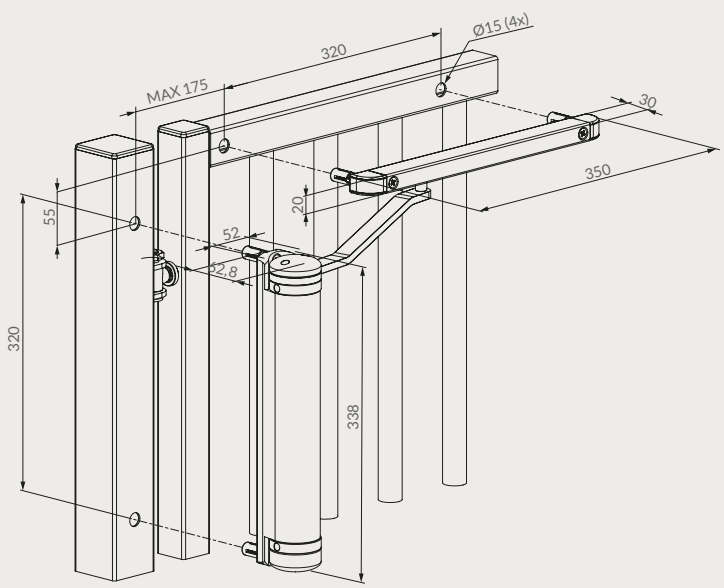

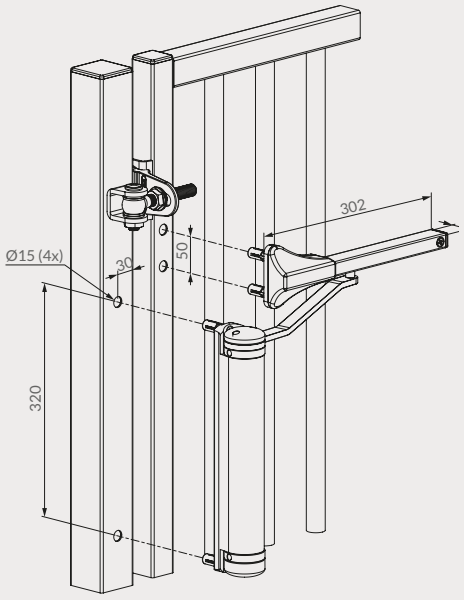

- Beregnet til enhver port installation
- Beregnet til porte op til 75 kg. (max. 1,1 m bred)
- Højre / Venstre drejefunktion
- Automatisk 180° lukning med justerbar lukketid
- Testet ved 500.000 bevægelser
- Testet fra -30° op til +70°
- Nem og hurtig løsning: Quick-Fix
- Portens lukkehastighed er upåvirket af temperaturændringer
- Kompakt og æstetisk design
- Pulverlakeret aluminiumskabinet

3 YEAR WARRANTY | alu | STAINLESS STEEL | 100% MECHANICAL | 500.000 TESTED | QUICK-FIX

Ordre kode: *LION*
- Hydraulisk port og Dino 180° hængsel til porte op til 150 kg.

Polyvalent hydraulisk portlukker

SAMSON-2 (Patenteret)

Den næste generation af port lukkere. Endnu nemmere at installere og fungere glattere. Det sidste smæk kan justeres efter installationen ved at dreje på den tilsvarende justeringsskrue. SAMSON kan stilles i næsten hver situation takket være forskellige beslag leveret med produktet. På grund af et patenterede dæmpningssystem bliver portens drift upåvirket hvis der er tegn på temperaturændringer.

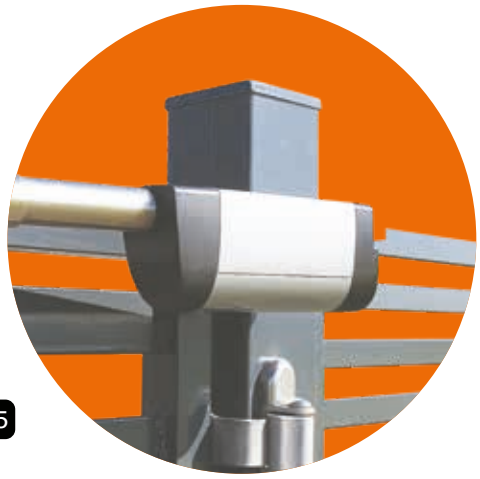

Farve muligheder:

ZILV 9005

SPECIFIKATIONER

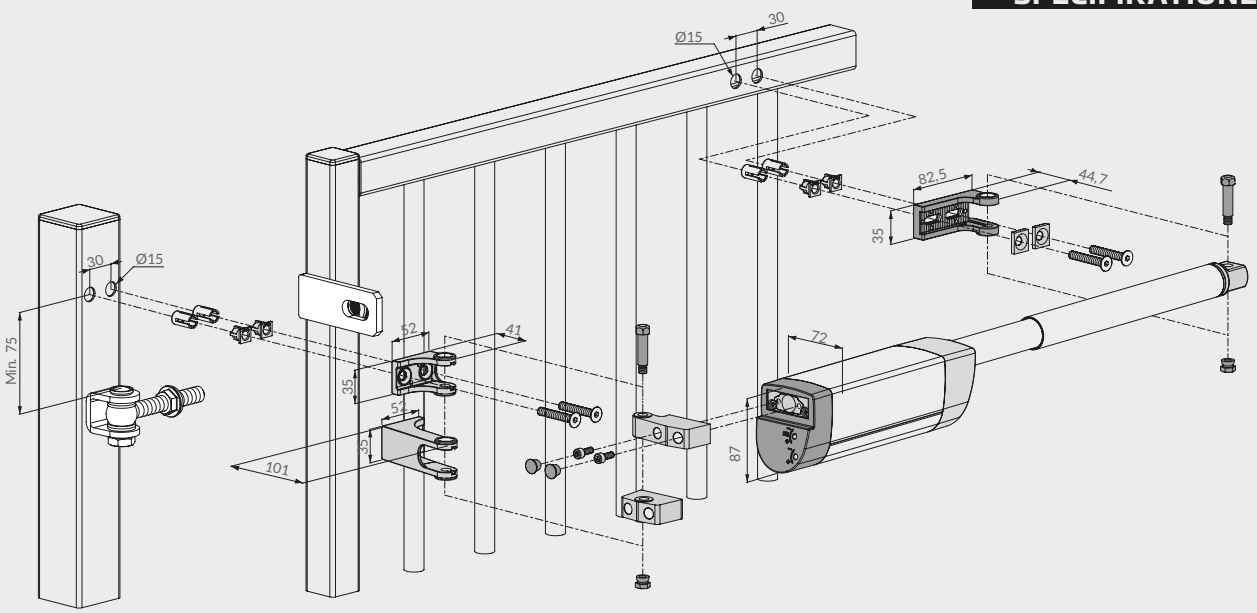

- Porten kan åbne sig i en vinkel på 150° afhængigt af situationen
- Justerbar lukketid og lukningstryk
- Nyt: Kontinuerlig justerbart sidste smæk for en perfekt lukning
- Specielt udviklet til udendørs brug: industriel kvalitet
- Lukkehastigheden er upåvirket af temperatur-ændringer
- Hurtigt og nemt at fikse: Quick-Fix
- Højre / venstre drejefunktion
- Beregnet til porte op til 150 kg (max. 2 m bred)
- Testet ved 500.000 bevægelser
- Testet fra -30° op til +70°

3 YEAR WARRANTY · alu · STAINLESS STEEL · 100% MECHANICAL · 500.000 TESTED · QUICK-FIX

Ordre kode: *SAMSON-2*
– En version port lukker til alle dine porte op til 150 kg.

.

Farve muligheder:

ZILV 9005

Hydraulisk portlukker
som kombineres med 180° hængsler

RHINO

Hydraulisk portlukker med justerbar låsende fiksering udviklet til montering på Locinox 180° hængsler med bevægelig øjebolt. Samlingen af RHINO-portlukkeren er meget enkel takket være den fysiske kobling til det tilgængelige Locinox hængsel. Den korrekte justering af porten med hængslerne er blevet unødvendig. Både lukkehastigheden og låsning er let at indstille. Takket være det patenterede dæmpningssystem dens funktion er ufølsom overfor temperaturændringer.

SPECIFIKATIONER

- Lav dine Locinox 180° hængsler om til en selvlukkende løsning
- Direkte montering på 180° hængsler M16 & M20 (GBMU & GBMU4D)
- Brug af RhinoDrill anbefales til den korrekte installation
- Flytbar øjebolt anbefales (1034-ROLL-M16)
- Automatisk 180° lukning med justerbar lukketid og sidste smæk
- Aluminium pulverlakeret
- Højre / Venstre drejefunktion
- Æstetisk design
- Hurtigt og nemt at montere: Quick-Fix
- Beregnet til porte op til 150 kg (max. 1,5 m bred)
- Lukkehastighed upåvirket af temperaturændringer
- Testet ved 500.000 bevægelser
- Testet fra -30° op til +70°
- Justerbar kraft og lukketid
- I overensstemmelse med Rospa reglerne

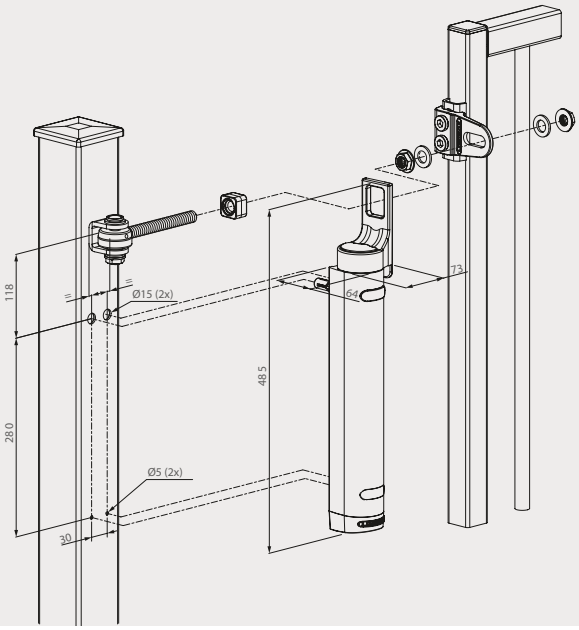

3 YEAR WARRANTY | alu | STAINLESS STEEL | 100% MECHANICAL

500.000 TESTED | QUICK-FIX

Ordre kode: *RHINO – Hydraulisk portlukker som er holdbar op til 150 kg.*

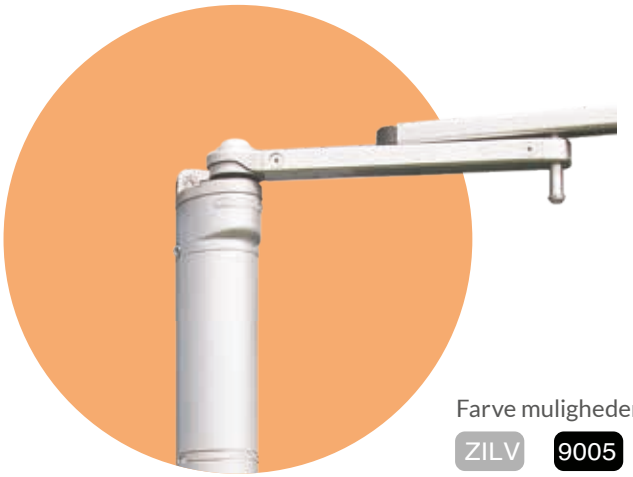

Farve muligheder:

ZILV 9005

Kraftig og allround hydraulik portlukker

til 90° og 180° hængsler

VERTICLOSE-2

Verticlose-2 port lukkeren er den førende inden for Verticlose produktserien. Utrolig alsidig og med fremragende funktioner, er den kraftige Verticlose-2 den perfekte port lukker til både 90° og 180° hængsel løsninger. Den integrerede forspænding, mikro justering af hastighed, det sidste smæk og Quick-Fix fiksering garanterer en meget hurtig og effektiv installation. Det æstetiske pulverlakerede aluminiumskabinet i kombination med de meget holdbare interne komponenter garanterer en lang levetid.

SPECIFIKATIONER

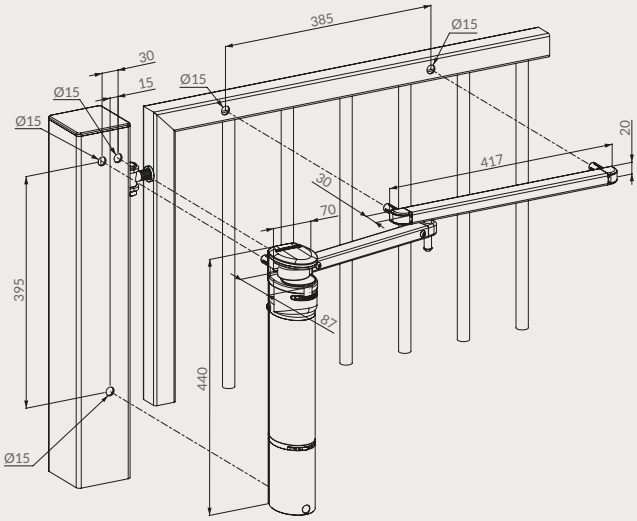

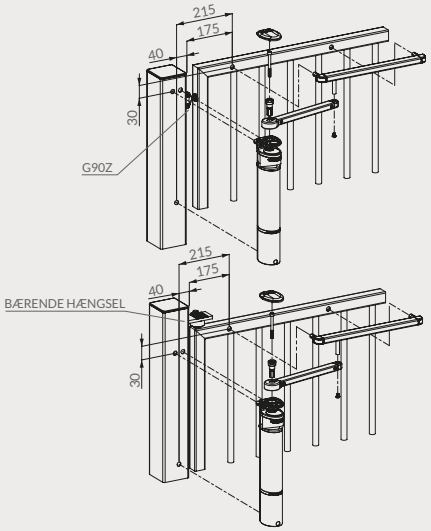

- Kraft, hastighed og final snap er nemt justerbare efter installation
- Lukkehastighed er upåvirket af temperaturændringer
- Lukkekraft over de 180° åbningsvinkel
- Specielt udviklet til udendørs brug: industri kvalitet
- Ideel i kombination med 90° hængsler
- Maximum åbningsvinkel: 180° (ingen brug for "GATESTOP")
- Pulverlakeret aluminiumskabinet
- Til venstre og højre svingende porte
- Til porte op til 150 kg (max 1,5 m. brede)
- Testet ved 500.000 bevægelser
- Testet fra -30°C op til +70°C
- Overholder Rospa reglerne

3 YEAR WARRANTY | alu | STAINLESS STEEL | 100% MECHANICAL | 500.000 TESTED | QUICK-FIX

Ordre kode: *VERTICLOSE-2-*

SchøllerStål

LÅSE KASSER

LOCINOX

Industri lås

LAKQ U2 (PATENTERET)

Hydraulisk, selvlukkende, dobbelt bærende hængsel med en 180° åbningsvinkel som nemt lukker porte op til 75 kg. Lukkehastigheden og det sidste smæk kan justeres efter installationen og gøres hurtigt og nemt med Quick-Fix. Kombination med Puma (ikke selv-lukkende) hængsel. Overholder Rospa-reglerne.

Farve muligheder:

6005 6009
9005 9010
7016 ZILV

SPECIFIKATIONER

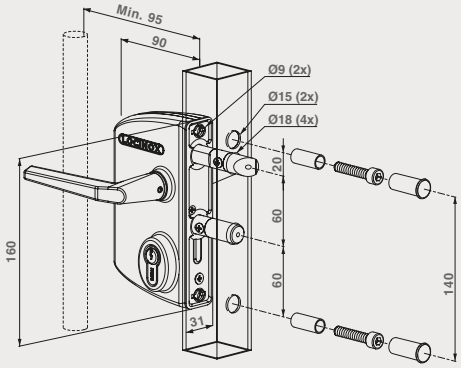

- ISO 9227 KTL / E-lakeret låsekasse modstår 1000 timers saltspray test
- Nemt venstre/højre skift af selv låsende bolte
- Kast af rigel, 23 mm md 1 omdrejning af nøglen
- Nøglebetjening af selv låsende bolt
- 4-huls fiksering med to hexagon skruer
- Center afstand bolte: 60 mm
- Justering af bolte op til 20 mm kontinuerlig uden at afmontere låsekassen
- Rustfri stålmekanisme

Ordre koder

Til firkantede profiler
- LAKQ3030 U2L – Justerbar fra 30 -50 mm
- LAKQ4040 U2L – Justerbar fra 40 -60 mm
- LAKQ6060 U2L – Justerbar fra 60 -80 mm

Til runde profiler
- LARQ3030 U2L – Justerbar fra 30-50 mm
- LARQ4040 U2L – Justerbar fra 40-60 mm
- LARQ6060 U2L – justerbar fra 60- 80 mm

Til flade profiler
-LAPQ1010 U2L – Justerbar fra 10 mm til 30 mm

3 YEAR WARRANTY · alu · STAINLESS STEEL · 100% MECHANICAL · 500.000 TESTED · QUICK-FIX

RELATEREDE VARER

3006M *3006I* *3006D* *KIDLOC*

PUSHBAR *3006PUSH* *ROLLTOP* *DRILLFIX*

Farve muligheder:

6005 9005 ZILV 7016

Dobbelt cylinderlås

LDKZ D1

Industriel sving ports lås med aluminiumskabinet og rustfrit stål mekanisme med 2 cylindre. Du skal kun bruge 1 af cylindrene for at åbne eller lukke låsen. Denne lås er ideel til at give adgang til tredjeparter som brandmænd eller skraldemænd. Den dobbelte låsning af den solide rustfrie stål bolt sikrer en sikker lukning.

SPECIFIKATIONER

- ISO 9227 KTL / E-lakeret låsekasse modstår 1000 timers saltspray prøve
- Til port profiler fra 10 til 100 mm
- Rustfri stål mekanisme
- Ikke-justerbar dag og nat bolt
- Nem venstre eller højre skiftende på den selvfikserende dagbolt
- Dobbelt kast på den 23 mm natbolt
- Nøgleopereret selvfikserende bolt
- 4-huls fiksering med to skruer med hexagon-stikkontakt

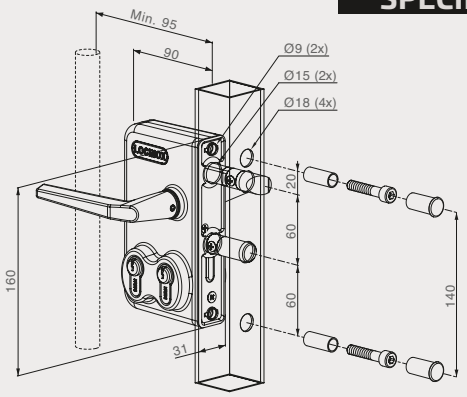

Ordre koder

Til firkantede profiler
- *LDKZ3030 D 1 L – Til profiler på 30 mm*
- *LDKZ4040 D 1 L – Til profiler på 40 mm*
- *LDKZ5050 D 1 L – Til profiler på 50 mm*
- *LDKZ6060 D 1 L – Til profiler på 60 mm*
- *LDKZ8080 D 1 L – Til profiler på 80 mm*
- *LDKZ100100 D 1 L – Til profiler på 100 mm*

Til runde profiler
- *LDRZ3030 D 1 L – Til profiler på 30 mm*
- *LDRZ4040 D 1 L – Til profiler på 40 mm*
- *LDRZ5050 D 1 L – Til profiler på 50 mm*
- *LDRZ6060 D 1 L – Til profiler på 60 mm*

Til flade profiler
- *LDPZ1010 D 1 L – Til profiler på 10 mm*
- *LDPZ2323 D 1 L – Til profiler på 23 mm*

SAKL

SH-KLQF

MODULEC-SA-

3 YEAR WARRANTY · alu · STAINLESS STEEL · 100% MECHANICAL · 500.000 TESTED · QUICK-FIX

RELATEREDE VARER

SAKL QF

SHKL QF

3970LA

LOCINOX

Farve muligheder:

6005 6009
9005 9010
7016 ZILV

LIKQU2

Elektrisk port lås produceret i fremragende kvalitet med aluminiumskabinet og rustfri stål mekanisme. Port låsen blokerer håndtaget når der ikke er noget strøm (fail close). De 20 mm kontinuerlige justerbare bolte tillader en perfekt justering af låsemekanismen. En solid rustfri stål dødbolt med 23 mm kast, garanterer et sikkert luk. For en hurtig og præcis installation, vi anbefaler at bruge Drillfix borekaliber.

SPECIFIKATIONER

- Fail close: Låsen er blokeret når strømmen bliver afbrudt
- Blokering og frigivelse af knopperne
- Nem venstre eller højre justering
- Kast af dødbolt, 23 mm med 1 drej af nøgle
- Nøglebetjent selv låsende bolt
- Justering af bolte op til 20 mm kontinuerlig uden at demontere låsekassen
- 4-hullers fiksering med to hexagon skruer
- Center afstand bolte: 60 mm
- Udskiftelig med alle Locinox låse
- Spænding: 12 V AC / DC
- Strøm: 0,3 A
- ISO 9227 KTL / overtrukket låsekasse. Testet i 1000 timers saltsprøjtetest

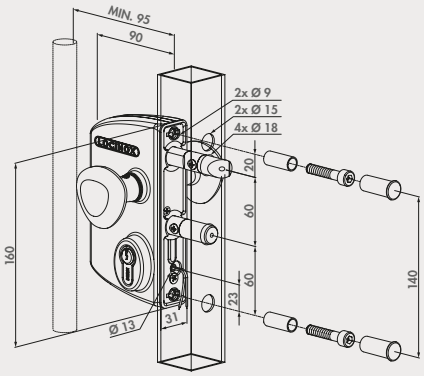

LEKQU4

Elektrisk port lås produceret i fremragende kvalitet med aluminiumskabinet og rustfri stål mekanisme. Port låsen blokerer håndtaget når der ikke er strøm tilsluttet (fail open). De 20 mm kontinuerlige justerbare bolte tillader en perfekt justering af låsemekanismen. En solid rustfri stål dødbolt med 23 mm kast, garanterer et sikkert luk. For en hurtig og præcis installation, vi anbefaler at bruge Drillfix borekaliber.

Farve muligheder:

6005 6009
9005 9010
7016 ZILV

SPECIFIKATIONER

- Fail open: Lås er åben, når strømmen afbrydes
- Blokering og frigivelse af knopperne
- Nem venstre eller højre justering
- Kast af dødbolt, 23 mm med 1 drej af nøgle
- Nøglebetjent selv låsende bolt
- Justering af bolte op til 20 mm kontinuerlig uden at demontere låsekassen
- 4-hullers fiksering med to hexagon skruer
- Center afstand bolte: 60 mm
- Udskiftelig med alle Locinox låse
- Spænding: 12 V AC / DC
- Strøm: 0,3 A
- ISO 9227 KTL / overtrukket låsekasse. Testet i 1000 timers saltsprøjtetest

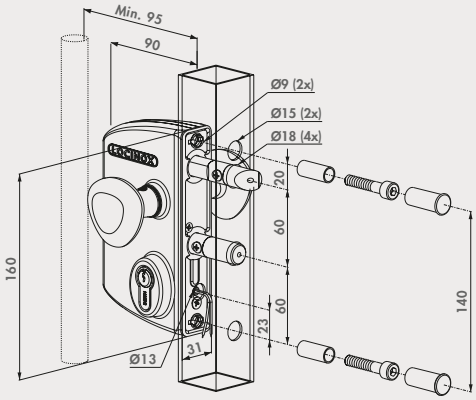

VINCI - Mekanisk kodelås

LMKQ V2 (Patenteret)

Farve muligheder:

6005 6009
9005 9010
ZILV 7016

Mekanisk kodelås med aluminiumskabinet og rustfri stål mekanisme. VINCI låsen kræver ingen batterier eller elektricitet, hvilket gør det meget nemmere at udstyre enhver port med adgangskontrol. De 20 mm kontinuerlig justering af boltene giver mulighed for en perfekt justering af din låsemekanisme. En solid rustfrit stålrigle på 23 mm, som garanterer sikker låsning.

SPECIFIKATIONER

- ISO 9227 KTL / E-lakeret låsekasse modstår 1000 timers saltspray prøve
- Mekanisk kodepanel på begge sider
- Mulighed for at arbejde med forskellige indgangs- og udgangskoder
- Polyamid regn og støvdæksel
- Nem og hurtig opsætning eller ændring af adgangskoderne
- Med justerbar polyamidrullebolt for nem lukning
- Ekstremt stærk og brugervenlig mekanisme
- Automatisk kode nulstilles efter man har taget i håndtaget
- Antikode detektion med integreret sikkerhedspresseplade
- Kan udskiftes med alle Locinox låse

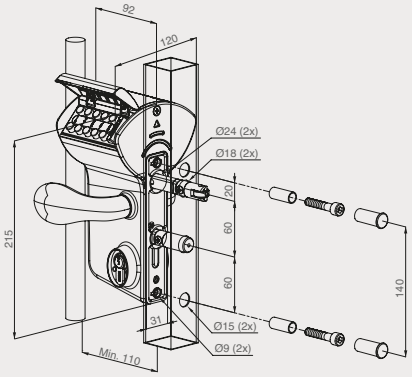

Ordre koder

Til firkantede profiler
- LMKQ3030 V2L – Justerbar fra 30-50 mm
- LMKQ4040 V2L – Justerbar fra 40-60 mm
- LMKQ6060 V2L – Justerbar fra 60-80 mm

Til runde profiler
- LMRQ3030 V2L – Justerbar fra 30-50 mm
- LMRQ4040 V2L – Justerbar fra 40-60 mm
- LMRQ6060 V2L – Justerbar fra 60-80 mm

Til flade profiler
-LMPQ1010 V2L – Justerbar fra 10-30 mm

3 YEAR WARRANTY · alu · STAINLESS STEEL · 100% MECHANICAL · 500.000 TESTED · QUICK-FIX

RELATEREDE VARER

3006C *3006I* *3006D*

-SAMSON-2 *VERTICLOSE* *MAMMOTH* *TIGER*

Skydeportslås

LSKZ U2 (Patenteret)

Industriel lås til manuelle skydeporte med aluminiumskabinet og rustfri stål mekanisme. Den unikke twistfinger og den korrekte modpart sørger for et perfekt justeret luk af porten.

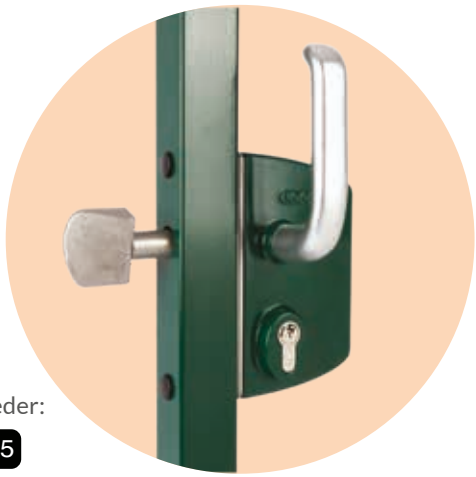

Farve muligheder:

ZILV 9005

SPECIFIKATIONER

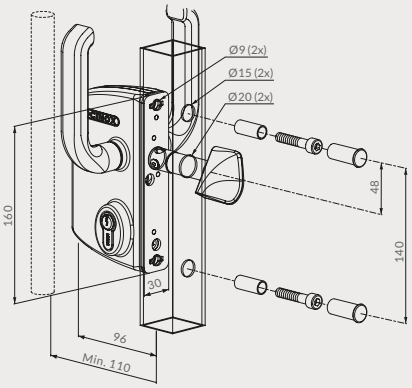

- ISO 9227 KTL / E-lakeret låsekasse modstår 1000 timers saltspray prøve
- Mekanisme og twistfinger i rustfrit stål
- Vendbar twistfinger (Fangstbolt)
- Fastgør med 2 sekskantstikskruer
- Innovativt lukningssystem
- Rustfri stål krave omkring twistfingeren forhindrer at skære twistfingeren
- Standard med armeret aluminiums håndtag par
- 3006S: Firkant 10 mm medfølger

Ordre koder

Til firkantede profiler
- *LSKZ4040 U2L – Til profiler på 40 mm*
- *-LSKZ5050 U2L – Til profiler på 50 mm*
- *-LSKZ6060 U2L – Til profiler på 60 mm*
- *-LSKZ8080 U2L – Til profiler på 80 mm*
- *-LSKZ100100 U2L – Til profiler på 100 mm*
- *-LSKZ120120 U2L – Til profiler på 120 mm*

Til runde profiler
- *LSRZ4040 U2L – Til profiler på 40 mm*
- *LSRZ6060 U2L – Til profiler på 60 mm*
- *LSRZ8080 U2L – Til profiler på 80 mm*
- *LSRZ100100 U2L – Til profiler på 100 mm*
- *LSRZ120120 U2L – Til profiler på 120 mm*

3 YEAR WARRANTY · alu · STAINLESS STEEL · 100% MECHANICAL · 500.000 TESTED · QUICK-FIX

RELATEREDE VARER

SSKZ

O-SET

3006S

397OLS

LOCITOOL LA

Indbygningslås med 20 mm tilbageslag

FORTYLOCK (PATENTERET)

Indsætnignslås med 100% rustfri stålmekanisme. Det rustfrie stål og den justerbare selvlåsende bolt kombineret med den rette modpart garanterer en stærk og solid lukket port, hvor port vingerne ikke kan trækkes fra hinanden. Eller tvinges op Låsen kan installeres på metal og aluminium og PVC-porte. Takket været det patenterede "Click-it"-system kan låsen monteres på få sekunder.

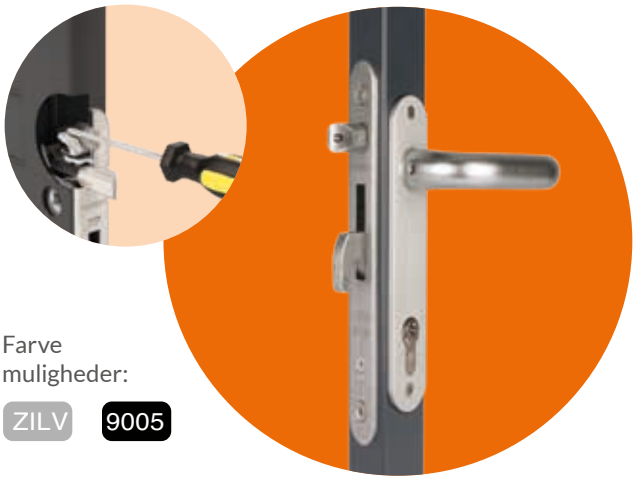

Farve muligheder:

ZILV 9005

SPECIFIKATIONER

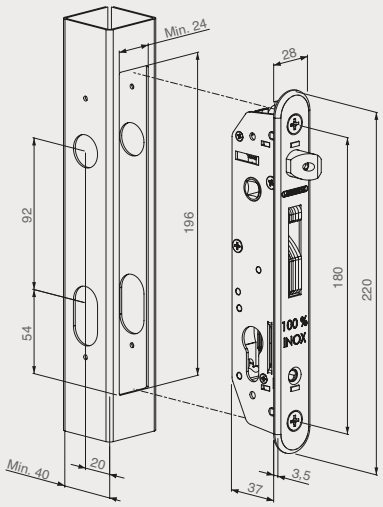

- Låsemekanisme med dækplade mod snavsindtrængning
- Patenteret "Click-it" – system gør at der ikke skal bores og skæres gevind i rør.
- Kontinuerlig justering af bolten op til 10 mm uden de montering af låsekassen
- Betjenes med nøgle, selv låsende bolt
- Mekanisme, krog, frontplade: rustfrit stål
- Nemt venstre/højre skift af selv låsende bolt
- Rustfrit stål krog til sikker forankring
- Krog: 21 mm
- Center-distance cylinder håndtag => 92 mm
- Valgfrit: Dækskærm til håndtag og cylinderhuller i aluminium polyamid eller rustfrit stål
- Håndtag, skal bestilles separat
- Kompatibel med alle europrofile cylindre
- Testet fra -30° C til +70° C
- Overholder Rospa-reglerne

Ordre koder

Til firkantede profiler
- *LMKQ3030 V2L – Justerbar fra 30-50 mm*
- *LMKQ4040 V2L – Justerbar fra 40-60 mm*
- *LMKQ6060 V2L – Justerbar fra 60-80 mm*

Til runde profiler
- *LMRQ3030 V2L – Justerbar fra 30-50 mm*
- *LMRQ4040 V2L – Justerbar fra 40-60 mm*
- *LMRQ6060 V2L – Justerbar fra 60-80 mm*

Til flade profiler
- *LMPQ1010 V2L – Justerbar fra 10-30 mm*

SAKL

SH-KLQF

3 YEAR WARRANTY · alu · STAINLESS STEEL · 100% MECHANICAL · 500.000 TESTED · QUICK-FIX

RELATEREDE VARER OG ADAPTER

3006C

3006I

3006D

KOMPATIBEL MED ALLE PORTLUKKERE

SAMSON -2

VERTICLOSE -2

MAMMOTH

TIGER

SchøllerStål

HÆNGSLER

LOCINOX

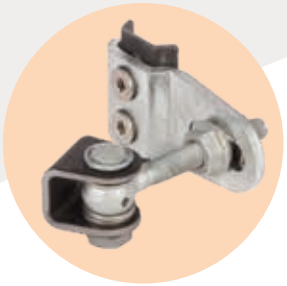

4-vejs, 180° justerbart hængsel

GBMU4D12 (Patenteret)

4-vejs justerbar varmgalvaniseret 180° hængsel. Dybde og afstand mellem port og stolper er justerbare efter installation. Ikke flere højre eller venstre svings porte på lager. Højre/venstre funktion kan vælges takket være vores patenterede system. Svejsningens dele er tilgængelige i sort stål eller zink beklædt.

SPECIFIKATIONER

- 180° åben og lukke vinkel
- Øjebolt og greb: Varmgalvaniseret
- 20 mm dybdejusterbarhed (14 mm udvendig og 6 mm indvendig fast stolpe)

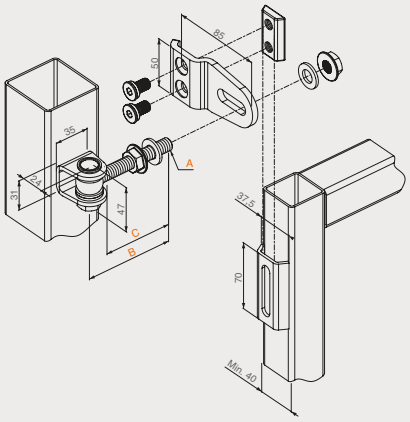

HÆNGSELSDELE

1001U *KLAUW12* *GRIP12* *4DFIX-I-12*

Vandal-sikret 180° hængsel
med 4-vejs justerbarhed

GBMU4DSHIELD (Patenteret)

Vandal-sikret varmgalvaniseret 180° hængsel. Denne sikre version af GBMU4D16 hængslet giver ekstra sikkerhed, da øjebolten eller krydsbolten ikke kan manipuleres med. Med 4-vejs justering behøver du ikke længere at holde venstre eller højre svingende porte på lager. Højde-og dybdejustering og venstre/højre drejningsretning er individuelt indstillelig.

SPECIFIKATIONER

- 180° åben og lukke vinkel
- Øjebolt og greb: Varmgalvaniseret
- 22 mm justerbarhed i højden
- Vandal-sikret greb-skjold inkluderet

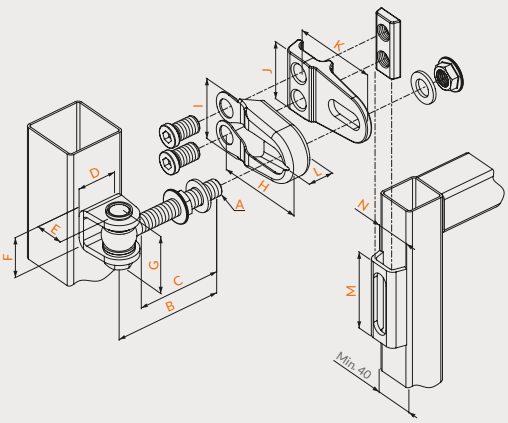

HÆNGSELSDELE

1001U *KLAUW12* *4DFIX-I* *GRIP12*

OPLEV MEGET MERE PÅ VORES HJEMMESIDE

Vi servicerer med en lang række andre produkter:

- Rør & fittings
- Håndlister
- Rækværker & værn
- Terrassetrapper
- Riste & trin
- Ramper & slisker
- SIkring & hegn

RING 7025 3630

www.steelsupply.dk

3-way adjustment, 180° hinge

GBMU (Patenteret)

3-vejs justerbar varmgalvaniseret 180° hængsel. Dybde og afstand mellem port og stolpe er justerbar efter installationen. En perfekt drift af porten er garanteret gennem året. Svejsedelen fås i sort stål og findes også i zink.

SPECIFIKATIONER

- Vandal-sikret øjebolt og cross bolt
- Fås i følgende størrelser:
  M12, 16, 18, 20, og 22

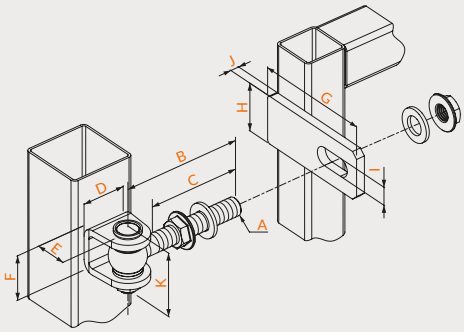

HÆNGSELSDELE

1001U

1002M

1034HDGA

Vandalproof one way 90°

G90Z (Patenteret)

Vandal-sikret varmgalvaniseret 90° hængsel. Dette sikrede hængsel er den perfekte løsning til alle dine små industriporte. Øjebolten kan ikke manipuleres med når porten er lukket.

SPECIFIKATIONER

- 90° åbning
- 27 mm justerbar
- Møtrik i sort stål til svejsning
- Øreplade i sort stål eller i kold zink belagt
- Fås i følgende størrelser: M16 og 20

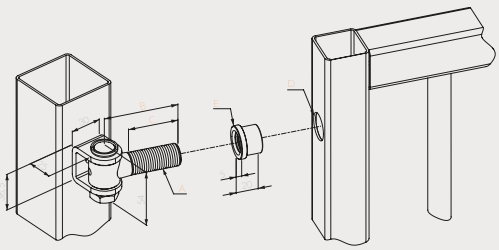

HÆNGSELSDELE

1036

1039SET

1127

SchøllerStål

TILBEHØR

LOCINOX

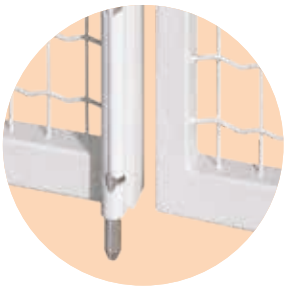

Udvendig monteret dropbolt

VSA / VSF

Standard dropbolte med den innovative "Quick-Fix" løsning.
Dropbolten er automatisk låst mellem dobbeltvingerne.

6005 6009 9005 9010 7016 ALUM

SPECIFIKATIONER

- Type VSF: Varmgalvaniseret stift
- Type VSA: Aluminium stift
- Med Aluminium hovedblok
- Til firkantede profiler 40 x 40 mm eller mere
- Kast: 140 mm
- Låser sig selv mellem vingerne på porten
- Hurtig og nem fiksering: Quick-Fix
- Nem at eftermontere

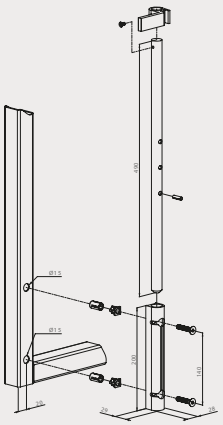

RELATERET TILBEHØR

OGS

EGS

3 YEAR WARRANTY · alu · 100% MECHANICAL · QUICK-FIX

Grundstop

EGS

Økonomisk grundstop for dropbolte med maksimal aksel på Ø 20 mm.
Let at rengøre med have slange.

SPECIFIKATIONER

- Enkelt og økonomisk grundstop til at komme ned i beton
- Uden stopplade
- Varmgalvaniseret bundplade med polypropylen modtager
- Til dropbolte med maksimal aksel på Ø 20 mm.

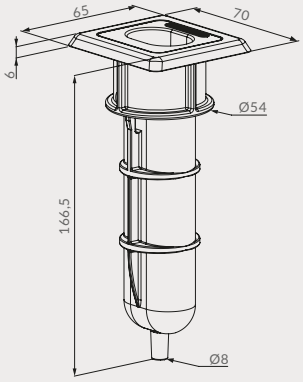

KOMPATIBLE DROPBOLTE

SUBY

KEYDROP

VSA / VSF

ELECTRADROP

Locinox monteringssystem

Quick-Fix

Patenteret locinox fikseringssystem. De fleste Locinox produkter er standard udstyret med Quick-Fix.

Quick-Fix sikrer en stærk og hurtig montering af vores produkter. 1000 kg træk-resistens.

SPECIFIKATIONER

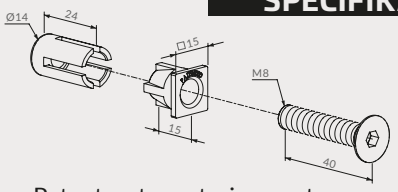

- Patenteret monteringssystem
- Pakket per par inklusive dækselstik til gammel fastgørelse
- 1.000 kg træksikkerhed
- Til metal 1 til 5 mm tykke profiler

Sikkerhedsgreb

KIDLOC (Patenteret)

Sikkerhedsgreb i rustfrit stål og polyamid giver børnesikkerhed. Ved at trykke på knappen, mens du drejer for at betjene grebet.

SPECIFIKATIONER

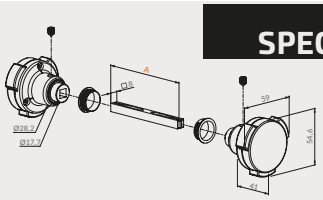

- Polyamid og rustfrit stål
- Til alle låse med 8 mm tilhænger
- Sikkerhedsknap til svømmebassiner, legepladser, kenneler
- I overensstemmelse med swimming-pools sikkerhedsstandard NF P90-306

54 mm cylinder

3012-54-STD

Symmetrisk europrofil cylinder med tre nøgler: 54 mm nøgleformat til at matche eller være forskellig.

SPECIFIKATIONER

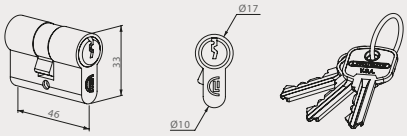

- 54 mm europrofil cylinder med tre nøgler
- VSZ: Tastet til at afvige
- GSX: tilpasset som X
- GSY: tilpasset som Y
- GSZ: tilpasset som Z

60 mm cylinder

3012-60-STD

Symmetrisk europrofil cylinder med tre nøgler: 60 mm nøgleformat til at matche eller være forskellig.

SPECIFIKATIONER

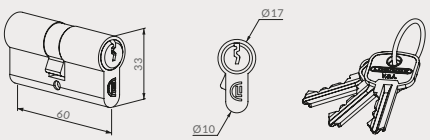

- 60 mm europrofil cylinder med tre nøgler

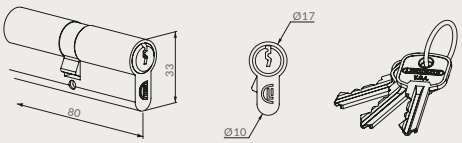

- 80 mm europrofil cylinder med tre nøgler

80 mm cylinder

3012-80-STD

Symmetrisk europrofil cylinder med tre nøgler: 80 mm nøgleformat til at matche eller være forskellig.

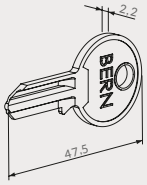

- Blank nøgle til cylinder 46 mm
- Til reproduktion af Bern cylinder nøgler til 3012-46-STD

Blank nøgle 46 mm

3070-46

Blank nøgle som giver dig mulighed for at gengive kopier af nøgler til cylindre

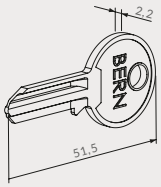

- Blank nøgle til Bern cylinder 54 mm
- Til reproduktion af Bern cylinder nøgler til 3012-37-STD, 3012-54-STD, 3012-60-STD og 3012-80-STD

Blank nøgle 54 mm

3070-54

Blank nøgle giver dig mulighed for at gengive kopier af nøgler til cylindre

Security strip
til påsvejsning

PKWB2000

Sikkerhedsstrimmel i sort stål til påsvejsning.

SPECIFIKATIONER

- Sort stål til påsvejsning
- Fastgørelse: Påsvejsning
- Profil: 33,5 x 3 mm
- Længde: 2000 mm

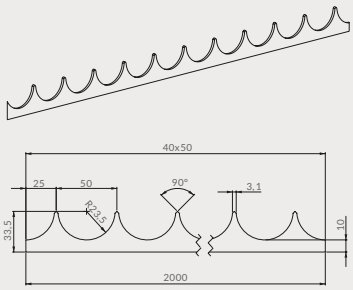

Security strip
Varmgalvaniseret

PKSG2000

Varmgalvaniseret L-security strip til påskruning.

SPECIFIKATIONER

- L-profil varmgalvaniseret
- Fastgørelse: påskruning
- Profil: 36,5 x 25 x 3 mm
- Længde: 2000 mm
- Nem at eftermontere

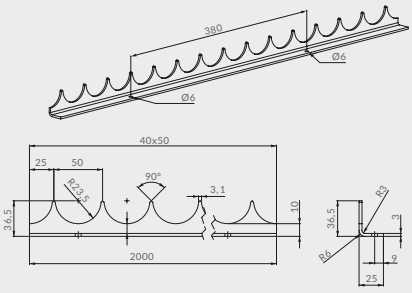

SCHØLLER STÅL
Ringager 9-11
2605 Brøndby
Tlf: 70 25 36 30
info@schollerstaal.dk
www.schollerstaal.dk
www.steelsupply.dk